IDROSANITARIA

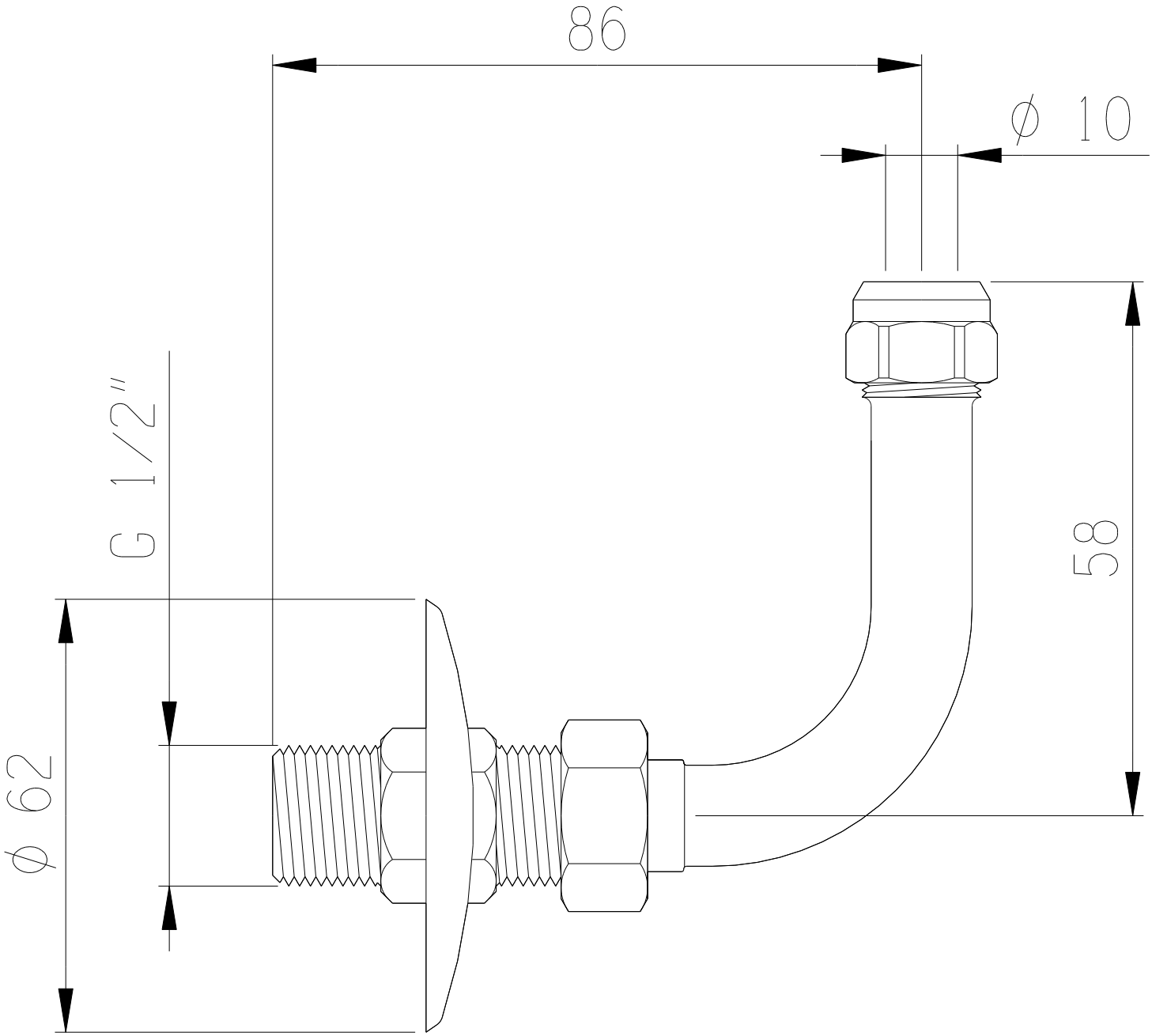

IDROSANITARIA

I.S.A. IDROSANITARIA
Via Seradello 157 - Ponte Zanano - 25068 Sarezzo (BRESCIA)
ITALY Tel. +39 030 832 881 - 891 096 1 ([a.) - Fax +39 030 832 883
E-mail : info@isaidrosanitaria.it
Web: www.isaidrosanitaria.com

DATA	REVISIONE	APP.ENTE	ARTICOLO
03-13	A	U.T.	9300